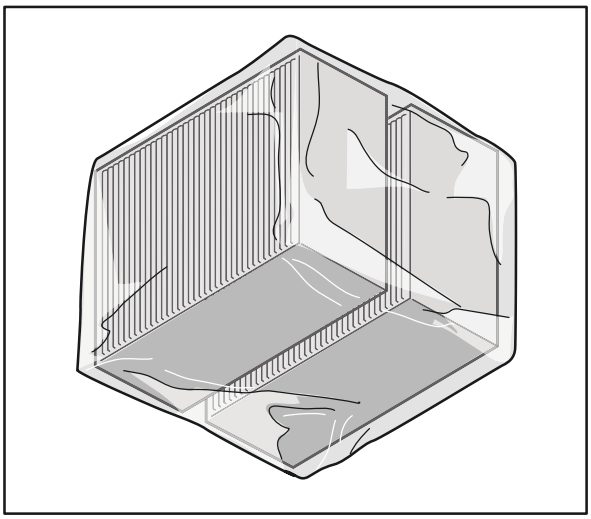

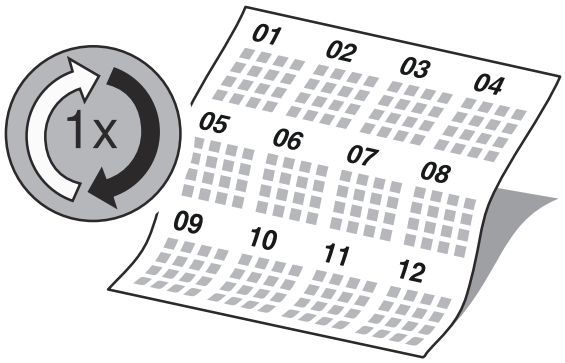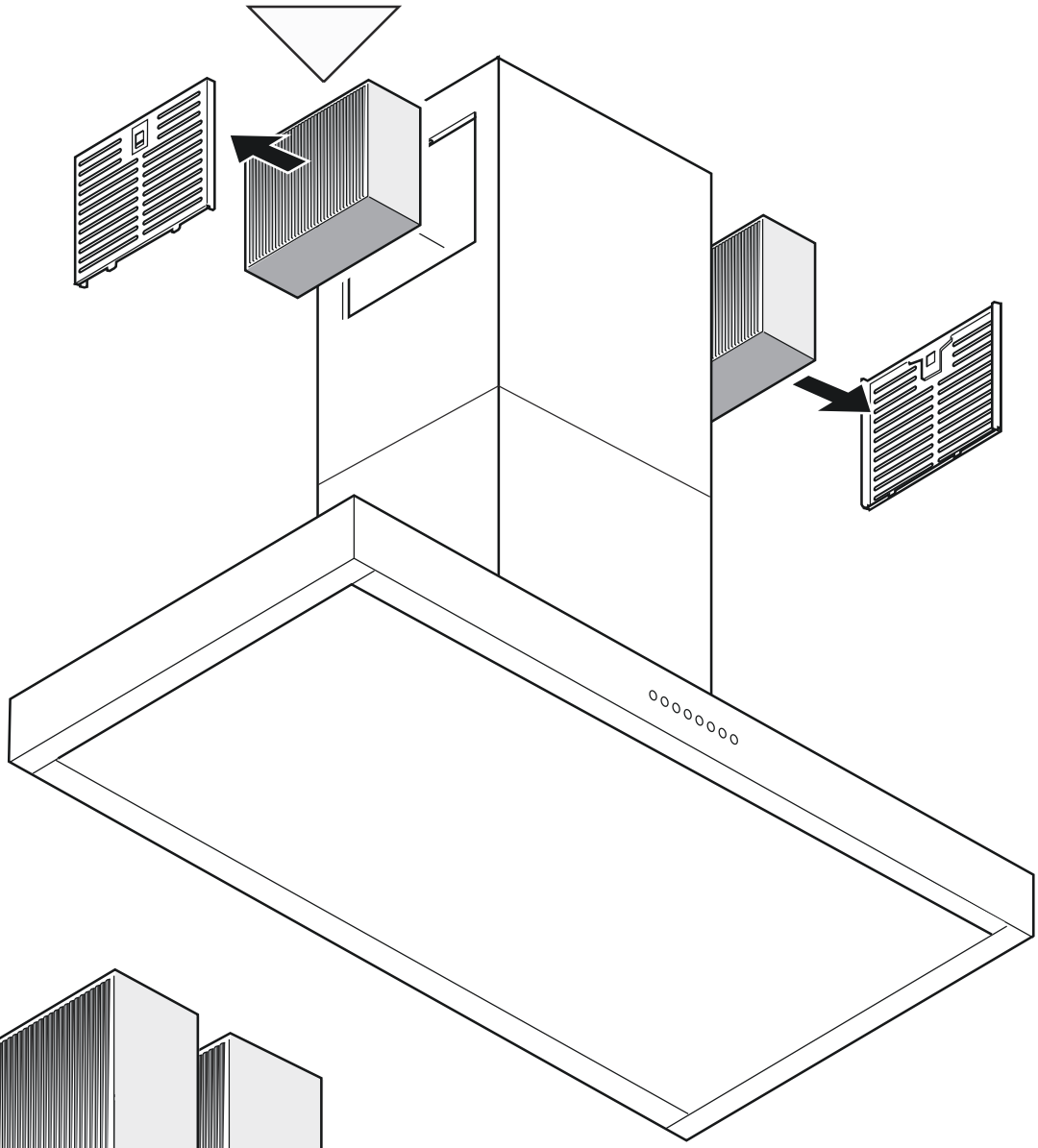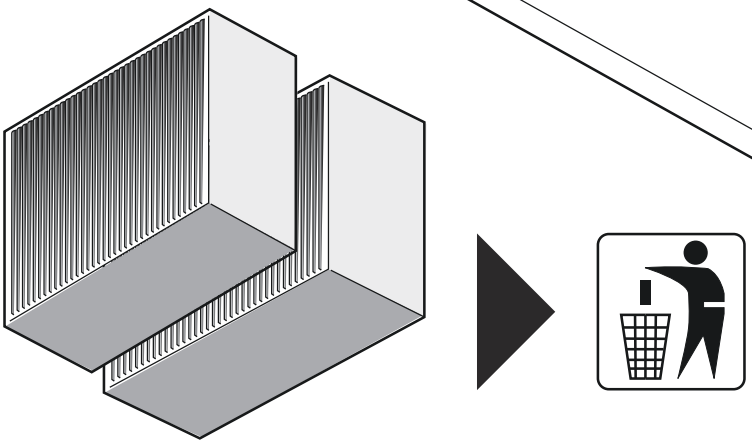
1x
01
02
03
04
05
06
07
08
09
10
11
12